**IRB02**
**IRX02**
**IRX01**

# INFRARED 01 / 02

Appareils et installations techniques
Manuel d'utilisation pour
De l'ensemble de séchage infra rouge
à ondes courtes

**Nº Serie:** .



**Arekson group, s.l. -Pol. Haizpea, 2 20150 ADUNA (SPAIN)**
**t: +34 943 361240 info@arekson.com www.seicar.net**

## 1. SOMMAIRE


| Page | Description |
|---|---|
| 1 | Sommaire |
| 2 | Certificat de conformité |
| 3 | Informations importantes |
| 4 | Fiche technique et schéma de montage |
| 5 | Installation |
| 6 | Guide d'utilisation |
| 7 | Liste des pièces de rechange |
| 8 | Changement de tube |
| 9 | En cas de difficultés |




**Arekson group, s.l. -Pol. Haizpea, 2 20150 ADUNA (SPAIN)**
**t: +34 943 361240 info@arekson.com www.seicar.net**

## 2. UE - CERTIFICAT DE CONFORMITÉ / DECLARATION OF CONFORMITY

Distributeur: Arekson group, s.l.
Polígono Haizpea, 2
20150 - ADUNA - Spain.
☎ +34 943 361240
+34 943 361242

Nous certifions que la machine mentionnée ici, ainsi que ses différents modèles introduits par nous sur le marché, remplissent dans leur conception et leur fabrication les exigences applicables en matière de sécurité et de santé des directives UE en vigueur.
Toute modification de la machine non approuvée par nos soins entraîne la perte de validité du présent certificat.

We hereby declare that the machines described herein and the marketed models conform in conception and in design to the relevant fundamental safety and health requirements of the applicable EU direktives.

Produit/product : Painting-and-drying equipment ( paint dryer)

Modèle(s) : IR-B01, IRX01, IR-B02, IRX02,

N° de série :_____ Année de construction/construction year : 20__

Paramètres/parameters :

| | |
|---|---|
| Voltage nominal/rated voltage: | 230V |
| Amperios : | 4.6 A (IRX01) – 9.1 A (IRX02) |
| Fréquence nominale/rated frequency: | 50 Hz |
| Puissance nominale/ rated power input: | 500 W ( IR-B01) 1020 W (IRX01)<br>2040 W ( IR-B02)(IRX02) |
| Classe de protection/protection class: | I |
| Type de protection/degree of protection: | IPX0 |
| Testé selon/ tested according to: | EN 60335-1/A2:2006;<br>EN 60335-2-30/A2:2007;<br>EN 50366/A1:2006 |

This EC-Attestation of Conformity is issued on a voluntary basis according to the Low Voltage Directive 2006/95/EC relating to electrical equipment designed for use within certain voltage limits. It confirms that the listed equipment complies with the principal protection requirements of the directive

Lieu/Date/Signature du fabricant .....
Location/Date/Manufacturer`s signatur
Fonction du signataire : Directeur Commercial
Function of the signer: managing director


Arekson group, s.l. -Pol. Haizpea, 2 20150 ADUNA (SPAIN)
t: +34 943 361240 info@arekson.com www.seicar.net

## 3. INFORMATIONS IMPORTANTES:

Nous vous remercions d'avoir choisi notre produit. Pour une utilisation optimale de cet appareil, nous vous prions de bien vouloir lire attentivement le guide d'utilisation avant de l'installer et de l'employer.

### I. Consignes de sécurité et conseils d'entretien :

Notre société décline toute responsabilité quant aux dommages causés suite à l'utilisation de l'appareil dans les conditions suivantes :

- Non respect des consignes contenues dans le présent manuel d'utilisation
- Modification des données techniques du produit
- Modification ou arrêt des dispositifs de sécurité

Attention :

1. Ne pas utiliser cet appareil dans une cabine de peinture, lorsque des gaz inflammables sont susceptibles d'être émis.
2. L'air du poste de travail doit être assaini lorsque cet appareil doit être utilisé dans une cabine de peinture.
3. Ne pas heurter l'appareil ni le cogner.
4. Eviter la pénétration de corps solides dans le radiant.
5. Prendre garde aux aspérités du sol lors du déplacement de l'appareil. Eviter dans tous les cas de le faire basculer.
6. Nettoyer le réflecteur et le radiant à l'aide d'un chiffon humide ou de coton et le maintenir toujours propre. Attendre 20 minutes après le nettoyage avant d'utiliser l'appareil pour éviter tout risque d'endommagement du radiant.
7. Cet appareil doit être mis à la terre.
8. Avant utilisation, enlever les pièces d'emballage des têtes de cassettes.
9. Enlever tout objet placé en face du radiant avant d'allumer celui-ci.
10. Le radiant doit être situé à moins de 4 mètres du poste de travail avant que l'appareil ne soit mis en marche.
11. Ne pas tirer sur les câbles pour déplacer l'appareil.
12. Si les lampes ne fonctionnent pas après la mise en marche de l'appareil, il est possible que l'appareil ou que le radiant ne soit pas branché. Couper le courant et rebrancher le radiant.
13. L'appareil doit être protégé par un fusible de 16 ampères.
14. Le bras porteur s'éloigne lorsque la cassette n'est pas montée solidement. Attention danger de blessure !
15. Couper l'alimentation en courant électrique avant d'enlever les protections.
16. Ne PAS déplacer l'appareil pendant son fonctionnement, car ceci peut occasionner la chute inopinée du radiant.
17. Ne pas diriger l'appareil vers une personne ou vers une substance facilement inflammable.



**Arekson group, s.l. -Pol. Haizpea, 2 20150 ADUNA (SPAIN)**
**t: +34 943 361240 info@arekson.com www.seicar.net**

## 4. FICHE TECHNIQUE ET SCHÉMA DE MONTAGE

Le sécheur est spécialement destiné au séchage infrarouge onde courte des peintures automobiles. Il garantit une bonne pénétration du matériau, un temps de chauffe réduit, une durée de vie prolon gée et un rendement élevé. Il est mobile, portatif et pratique.

1. Chaque radiant peut être activé à l'aide d'un interrupteur séparé.
2. Chaque radiant peut être ajusté sur 360° et la cassette entière peut pivoter sur 300°.
3. Le radiant est réglable en hauteur.
4. Le minuteur électronique permet de programmer le temps de chauffage.
5. Le radiant est équipé d'un mesureur de distance.

| | |
|---|---|
| Désignation technique | IR-B02 – IRX02 |
| Tension d'entrée | 220/230 V - 50/60 HZ（1PH） |
| Radiant | 2×1020 W |
| Puissance maximale | 2100 W |
| Limites de réglage du temps de fonctionnement | 2×35 MIN |
| Surface de séchage | 600 x 800 mm |
| Limites de réglage du temps de séchage | 1 — 35 MIN |
| Température | 60º C—70º C |
| Témoins digitaux, capteur de distance à ultrasons | √ IR-B02 – X IRX02 |
| | |

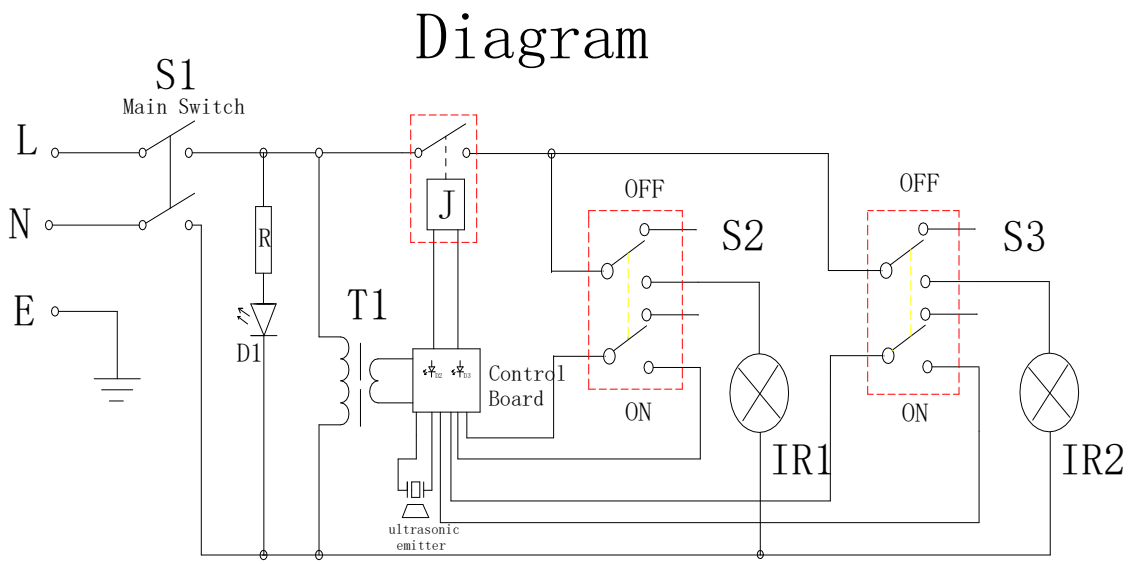



Arekson group, s.l. -Pol. Haizpea, 2 20150 ADUNA (SPAIN)
t: +34 943 361240 info@arekson.com www.seicar.net

## 5. INSTALLATION

**Montage** (voir l'illustration 1 ci-après)

(1) Rentrez le haut de la pièce n° 3 de la barre/tringle verticale dans la pièce n° 2 ;
(2) Sortez le support n° 1, placez la barre verticale correctement montée dans le support n° 1 et serrez les vis.
(3) Fixez l'anneau d'arrêt/de fermeture n° 4 à la barre verticale, en prenant soin de placer la face du spot à l'avant, puis fixez la poignée.
(4) Fixez la fiche d'alimentation.

**Remarque :**
1. Appareil secteur : 11Amp, 1 PH 230V/50Hz
2. Lors du réglage en hauteur du cache pour la lumière, servez-vous de votre main gauche pour manipuler le spot et de votre main droite pour débloquer la poignée de l'anneau de fermeture (4) en la tournant deux fois. Servez-vous ensuite de vos deux mains pour bouger les attaches et étayez les deux extrémités du spot. Afin d'éviter tout endommagement du tube luminescent, ne travaillez jamais avec une seule main, vous risqueriez de le faire tomber.

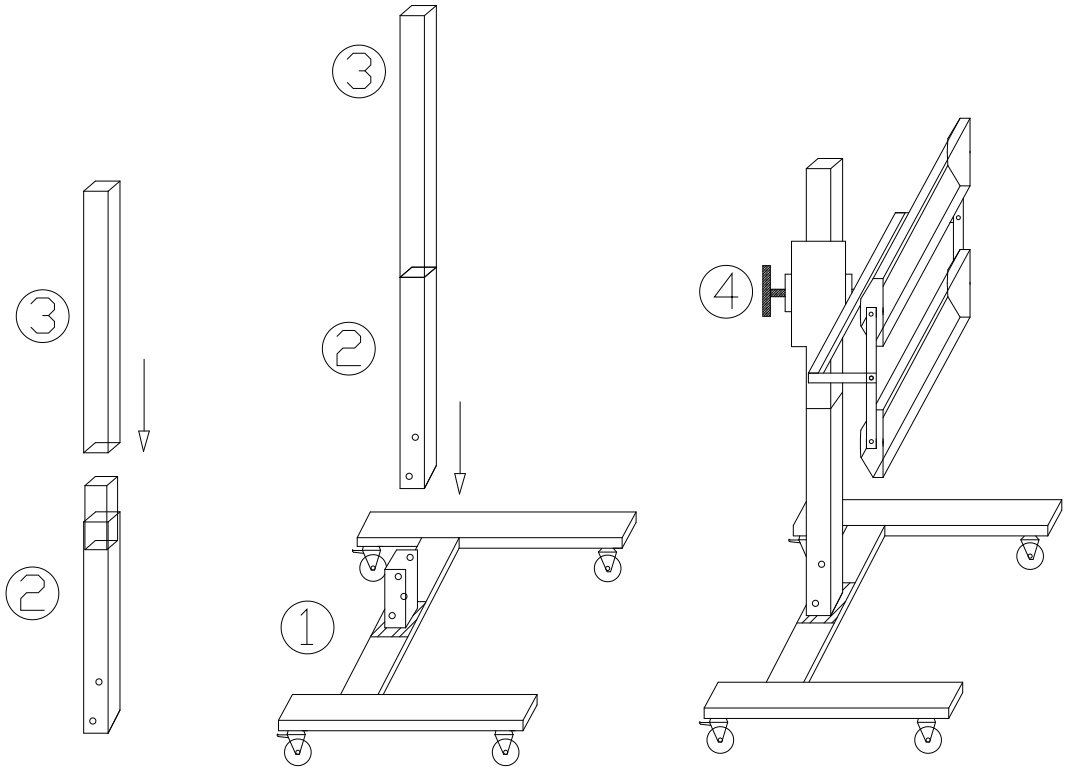



**Arekson group, s.l. -Pol. Haizpea, 2 20150 ADUNA (SPAIN)**
**t: +34 943 361240 info@arekson.com www.seicar.net**

## 6. GUIDE D´UTILISATION

**Remarque :**

1. Appareil secteur : 1PH 230V 50/60HZ
2. Retirez le film plastique rouge du tube du spot et retirez l'étiquette autocollante du cache de protection.
3. Veuillez vous assurer, pendant et après le durcissement de ne pas toucher le boîtier du spot afin d'éviter tout risque de brûlure dû à la température élevée de l'appareil.

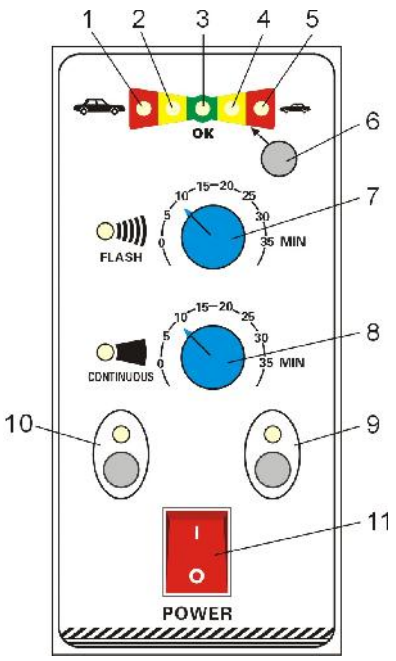


**(Figure 2)**

**Tableau de commande (voir illustration) :**

1. Lumière rouge : Distance trop proche
2. Lumière jaune : Distance encore trop proche
3. Lumière verte : Distance optimale
4. Lumière jaune : Distance encore trop lointaine
5. Lumière rouge : Distance trop lointaine
6. Interrupteur on/off pour l'instrument de mesure de la distance
7. Minuterie pour la durée de préchauffage
8. Minuterie pour la durée de chauffage totale

9,10: Interrupteur pour les champs du spot

11. Interrupteur on/off

**Mode de fonctionnement :** a) Régler la position :

1. Bougez l'appareil et choisissez la distance la plus judicieuse entre le spot et la carrosserie. (Cette distance optimale se situe entre 30 et 50 cm). (si vous utilisez un capteur de distance : lumière verte)
2. Réglez l'orientation des spots. Ils doivent être parallèles à la carrosserie.

1. Réglez la minuterie 1 pour définir une durée de préchauffage et de mise à température.
2. Réglez la minuterie 2 pour définir la totalité de la durée de mise à température.
3. Allumez l'interrupteur 11.
4. Allumez le capteur de distance (6) et bougez le spot jusqu'à ce que la lumière verte s'allume.
5. Allumez les champs du spot (9,10).
6. L'appareil s'arrête automatiquement après la durée programmée. Si vous souhaitez continuer, rallumez la machine après l'avoir éteinte une fois.

**Remarque sur le temps de durcissement (Valeurs indicatives !! Veuillez vous adresser à votre fournisseur pour connaître les durées exactes !!**


**Arekson group, s.l. -Pol. Haizpea, 2 20150 ADUNA (SPAIN)**
**t: +34 943 361240 info@arekson.com www.seicar.net**

IRX01
Ne pas toucher la cassette émettrice pendant et après le durcissement pour éviter les brûlures.

1. Choisissez la distance optimale entre l'émetteur et la carrosserie de la voiture. La distance optimale est d'environ 30 - 50 cm.

2. Réglez la direction des émetteurs. La cassette des émetteurs doit être parallèle à la carrosserie de la voiture.

3. Serrez les genouillères et activez les freins des roues arrière pour éviter tout accident dû à des mouvements involontaires de l'appareil. accident dû à des mouvements involontaires de l'appareil.

4. Utiliser le minuteur pour régler le temps de durcissement souhaité. L'émetteur commence à travailler immédiatement.

5. L'appareil s'arrête automatiquement lorsque le temps est écoulé. Si vous voulez continuer à travailler avec le l'appareil, remettez la minuterie à zéro.


**Arekson group, s.l. -Pol. Haizpea, 2 20150 ADUNA (SPAIN)**
**t: +34 943 361240 info@arekson.com www.seicar.net**

## 7. LISTE DES PIÈCES DE RECHANGE

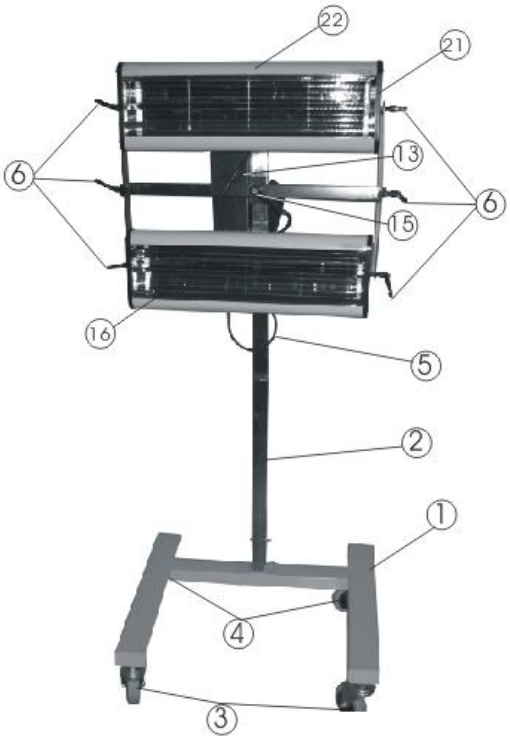


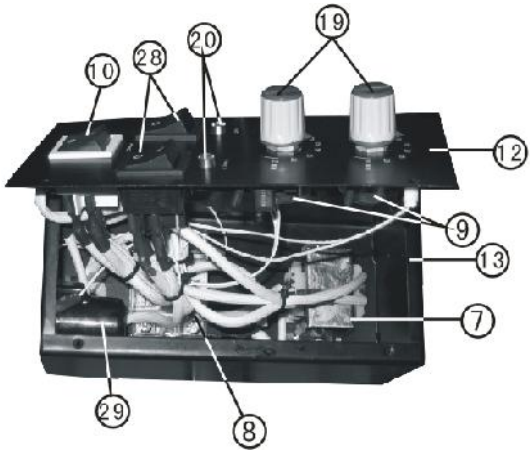


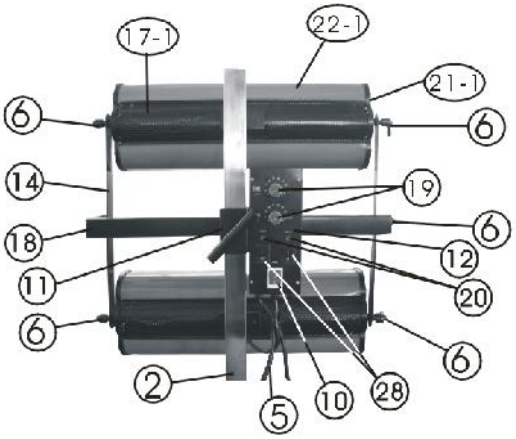




**Arekson group, s.l. -Pol. Haizpea, 2 20150 ADUNA (SPAIN)**
**t: +34 943 361240 info@arekson.com www.seicar.net**

## 8. CHANGEMENT DE TUBE

1. Couper l'alimentation électrique de l'appareil.
2. Oter les parois latérales de la cassette.
3. Enlever le boîtier d'évacuation de la chaleur à l'arrière de la cassette.
4. Dégager les deux câbles de raccordement du tube et les retirer.
5. Retirer la grille de protection.
6. Enlever le tube, le remplacer par un nouveau, puis raccorder les câbles à nouveau.
7. Remonter la grille, le boîtier d'évacuation de la chaleur et les parois latérales de la cassette.
8. Utiliser un chiffon doux avec un solvant de type alcool à brûler pour nettoyer le réflecteur, les parois latérales et le tube.
   (voir figures ci-dessous)

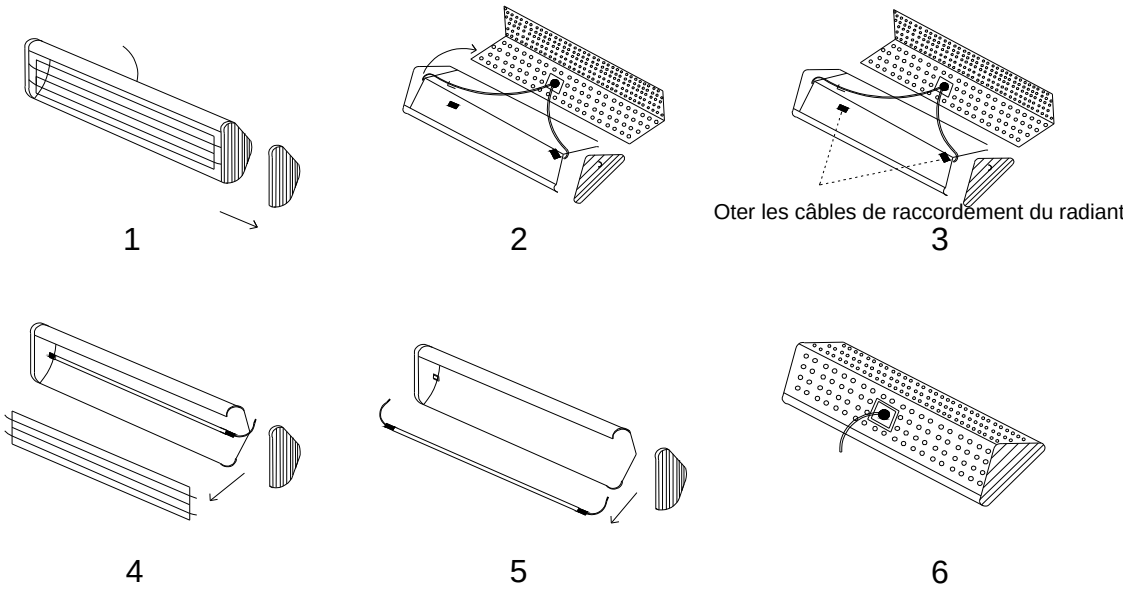



Arekson group, s.l. -Pol. Haizpea, 2 20150 ADUNA (SPAIN)
t: +34 943 361240 info@arekson.com www.seicar.net

## 9. EN CAS DE DIFICULTÉS

| Problème | Cause possible | Solution possible |
|---|---|---|
| Séchage non uniforme | Les cassettes infrarouge ne sont pas positionnées correctement par rapport à la surface à sécher | Positionner les cassettes infrarouge pour une répartition uniforme la chaleur |
| Des bulles se forment sur la surface | Unité trop proche de la surface à sécher<br>Temps de refroidissement trop court<br>Système de peinture avec diluant rapide | Reculer l'unité<br>Augmenter le temps de refroidissement<br>Utiliser un diluant standard ou plus lent |
| Mauvais séchage ou film de surface de la peinture tendre | L'unité est trop éloignée<br>Temps de chauffage trop court<br>Épaisseur du film de surface de la peinture trop élevé | Rapprocher l'unité<br>Augmenter le temps de chauffage<br>Faire des couches plus minces |
| Difficultés lors de l'élimination des impuretés | Temps de chauffage trop long<br>Unité trop proche de l'objet | Diminuer le temps de séchage<br>Reculer l'unité |
| Les bords de la surface à sécher sont tendres. | La surface à sé cher est trop importante pour le radiant IR | Traiter la surface en deux cycles de travail<br>Déplacer l'appareil et recommencer le cycle<br>Lorsqu'un temps de refroidissement est utilisé, un deuxième cycle n'est pas nécessaire. |

Pour un meilleur rendement, nous vous conseillons de varier les dispositifs de contrôle, le temps de chauffage et les distances en fonction des conditions d'environneme nt, des conditions de contrôle et des différentes peintures utilisées.

Les données, figures et diagrammes fournis précédemment le sont à titre indicatif et peuvent faire l'objet de modifications. En cas de différence ou de modification de modèle, la derniè re version reste valable jusqu'à ce qu'une nouvelle publication soit éditée.

### Conseils pour le temps de séchage

| Type de peinture | Temps de séchage | Temps de chauffage (Minutes) |
|---|---|---|
| Mastic/ Enduit | --- | 5-7 |
| Apprêt | --- | 6-8 |
| Couche épaisse | --- | 10-12 |
| Couleur ton plein | --- | 11 |
| Laque transparente | --- | 12 |
| Apprêt base aqueuse | --- | 8-10 |
| Mastic base aqueuse | --- | 5 |



**Arekson group, s.l. -Pol. Haizpea, 2 20150 ADUNA (SPAIN)**
**t: +34 943 361240 info@arekson.com www.seicar.net**